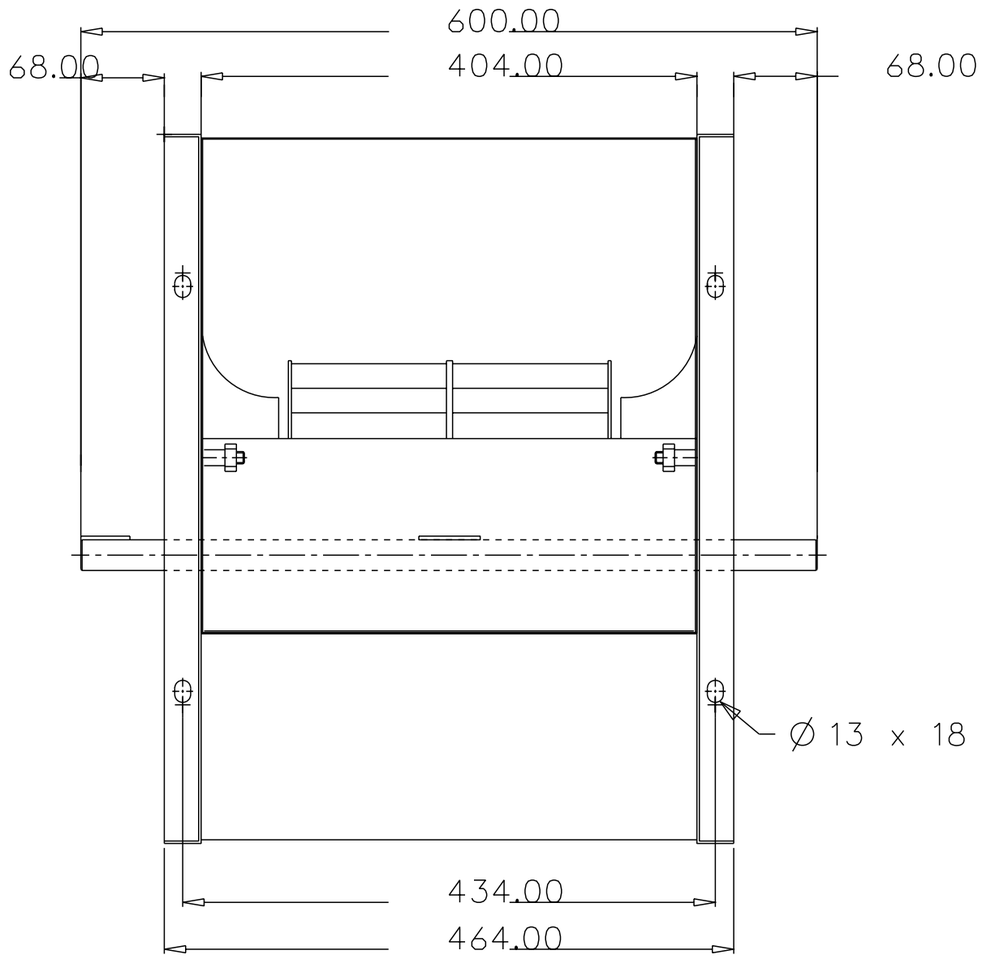

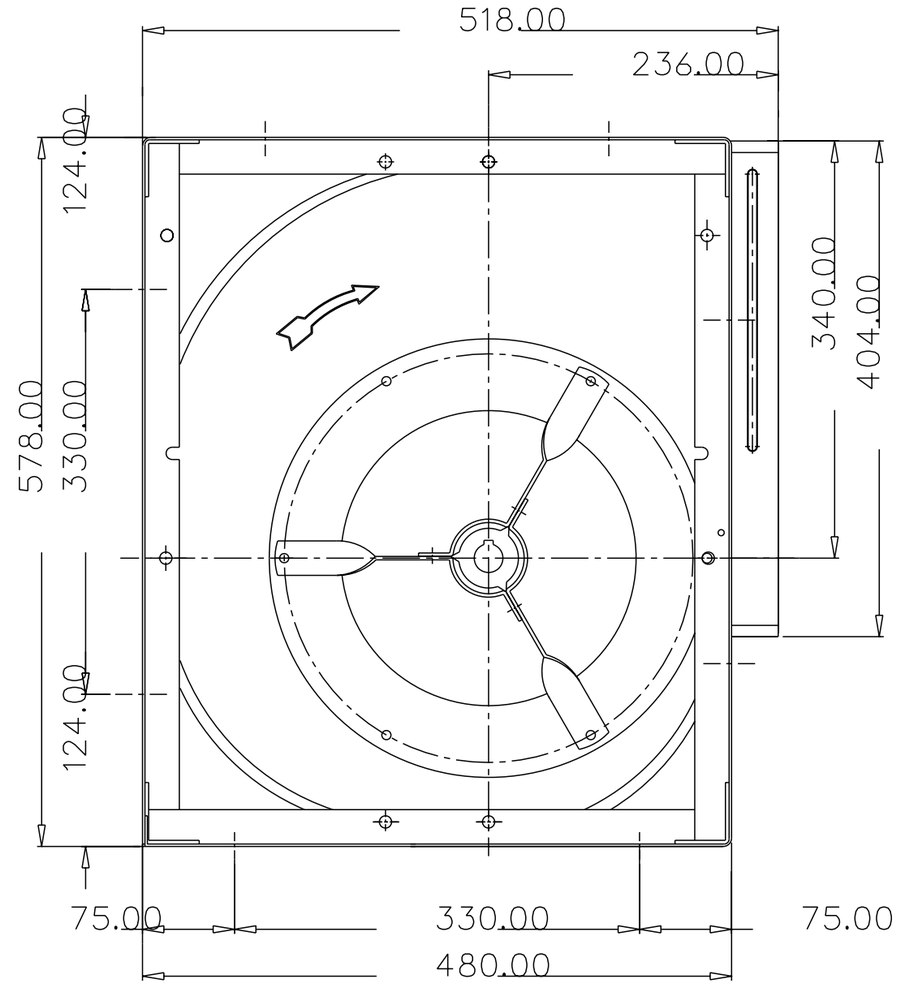

N°	MODIFICACION

El presente dibujo y todos sus anexos son de nuestra propiedad. Se confian al uso personal del destinatario y no pueden ser reproducidos, transferidos o comportados con terceros sin autorizacion escrita al respecto, bajo las penalidades que determina la ley.

S&P			CONFORME A:	
MATERIAL				
TRATAMIENTO	DUREZA			
ACAB.SUPERF.	ESPESOR			
ESCALA		FECHA	NOMBRE	COMPROBADO
S/E	DIBUJADO	12-07-07	CTI	
	RADIOS NO ACOTADOS	0.0	CONICIDAD DESMOLDEO NO ACOTADA	0.0

CARTA DE TOLERANCIA	
AGUJERO	H12
EJE	h12
TOLERANCIAS NO INDICADAS	LINEAL: ± J13
	ANGULAR: ± 0.1

FDA 315 CM D25

5127902500-

SUSTITUYE A:	SUSTITUIDO POR: